DES PARTENAIRES PUISSANTS.
DES CHARIOTS SOLIDES.

FORTENS™

Chariots Elévateurs Thermiques à Contrepoids
H4.0-5.5FT Fortens / Fortens Advance / Fortens Advance+

4 000 – 5 500 kg

Fortens H4.0FT, H4.5FT, H5.0FT, H5.5FT

CARACTERISTIQUES	1.1	Constructeur		HYSTER		HYSTER		HYSTER		HYSTER		HYSTER		HYSTER		HYSTER		HYSTER		HYSTER	
	1.2	Désignation du modèle		H4.0FT5		H4.0FT5		H4.0FT6		H4.0FT6		H4.5FTS5									
		Modèle – Désignation du constructeur		Fortens		Fortens		Fortens		Fortens		Fortens									
		Moteur/Transmission		Kubota 3.6L Basic Powershift 1-vitesse		Kubota 3.6L Basic Powershift 2-vitesse		Kubota 3.6L Basic Powershift 1-vitesse		Kubota 3.6L Basic Powershift 2-vitesse		Kubota 3.6L Basic Powershift 1-vitesse									
		Type de freins		A tambour ADS		A tambour ADS		A tambour ADS		A tambour ADS		A tambour ADS									
	1.3	Energie: batterie, diesel, GPL, secteur		Diesel		Diesel		Diesel		Diesel		Diesel									
	1.4	Conduite: manuelle, accompagnante, debout, assise, préparateur de commande		Assise		Assise		Assise		Assise		Assise									
	1.5	Capacité de charge	Q (kg)	4 000		4 000		4 000		4 000		4 500									
	1.6	Centre de charge	c (mm)	500		500		600		600		500									
	1.8	Porte à faux	x (mm)	522,1		522,1		522,1		522,1		522,1									
	1.9	Empattement	y (mm)	1 830		1 830		1 830		1 830		1 830									
POIDS	2.1	Poids à vide	kg	6 298		6 298		6 672		6 672		6 630									
	2.2	Charge par essieu à vide, avant/arrière	kg	8 849	1 077	8 849	1 077	8 910	1 390	8 910	1 390	9 496	1 216								
	2.3	Charge par essieu à vide, avant/arrière	kg	2 923	3 375	2 923	3 375	3 003	3 669	3 003	3 669	2 829	3 801								
ROUES ET PNEUS	3.1	Pneus: L = pneumatiques, V = bandages, SE = pneus pleins		SE		SE		SE		SE		SE									
	3.2	Dimensions des roues, avant		250 x 15		250 x 15		250 x 15		250 x 15		250 x 15									
	3.3	Dimensions des roues, arrière		7,00 x 12		7,00 x 12		7,00 x 12		7,00 x 12		7,00 x 12									
	3.5	Nombre de roues, avant/arrière (X = motrice)		2X	2	2X	2	2X	2	2X	2	2X	2								
	3.6	Largeur de la voie, avant	b_{10} (mm)	1 152		1 152		1 152		1 152		1 152									
	3.7	Largeur de la voie, arrière	b_{11} (mm)	1 136		1 136		1 136		1 136		1 136									
DIMENSIONS	4.1	Inclinaison du mât, α = avant/β = arrière	degrés	6F	10B	6F	10B	6F	10B	6F	10B	6F	10B								
	4.2	Hauteur du mât abaissé	h_1 (mm)	2 175		2 175		2 175		2175		2 215									
	4.3	Levée libre ¶	h_2 (mm)	100		100		100		100		100									
	4.4	Hauteur de levage ¶	h_3 (mm)	3 000		3 000		3 000		3 000		2 740									
	4.5	Hauteur du mât déployé ✦	h_4 (mm)	3 815		3 815		3 815		3 815		3 730									
	4.7	Hauteur du toit protecteur ■	h_6 (mm)	2 258		2 258		2 258		2 258		2 258									
	4.8	Hauteur du siège ○	h_7 (mm)	1 159		1 159		1 159		1 159		1 159									
	4.12	Hauteur de l'axe de remorquage	h_{10} (mm)	429		429		429		429		429									
	4.19	Longueur hors tout	l_1 (mm)	3 945		3 945		4 176		4 176		4 197									
	4.20	Longueur jusqu'à la face avant des fourches	l_2 (mm)	2 945		2 945		2 976		2 976		2 997									
	4.21	Largeur hors tout - standard/voie élargie/avec roues jumellées	b_1/b_2 (mm)	1 402	1 485	1 773	1 402	1 485	1 773	1 402	1 485	1 773	1 402	1 485	1 773	1 402	1 485	1 773			
	4.22	Dimensions des fourches	s/e/l (mm)	50 x 120 x 1 000		50 x 120 x 1 000		50 x 120 x 1 200		50 x 120 x 1 200		60 x 150 x 1 200									
	4.23	Tablier porte-fourches selon DIN 15173. Classe A/B		III A		III A		III A		III A		IV A									
	4.24	Largeur tablier porte-fourches ●	b_3 (mm)	1 219		1 219		1 219		1 219		1 219									
	4.31	Garde au sol sous le mât, en charge	m_1 (mm)	151		151		150		150		194									
	4.32	Garde au sol au milieu de l'empattement	m_2 (mm)	194		194		194		194		194									
	4.33	Largeur d'allée avec palette 1 000 mm x 1 200 mm de large	Ast (mm)	4 292		4 292		4 321		4 321		4 341									
	4.34	Largeur d'allée avec palette 800 mm x 1 200 mm de long	Ast (mm)	4 492		4 492		4 521		4 521		4 541									
	4.35	Rayon de giration extérieur	W_a (mm)	2 570		2 570		2 599		2 599		2 619									
	4.36	Rayon de giration intérieur	b_{13} (mm)	50		50		50		50		50									
PERFORMANCES	5.1	Vitesse de déplacement en charge/à vide	km/hr	20,6	21,1	24,0	24,5	20,6	21,1	24,0	24,5	20,6	21,1								
	5.2	Vitesse de levée en charge/à vide	m/sec	0,62	0,67	0,62	0,67	0,62	0,67	0,62	0,67	0,45	0,49								
	5.3	Vitesse de descente en charge/à vide	m/sec	0,55	0,47	0,55	0,47	0,55	0,47	0,55	0,47	0,51	0,42								
	5.5	Force de traction en charge/à vide @ 1,6 km/h	N	22 800	17 500	29 900	17 500	22 700	18 000	29,800	18,000	22 700	17 000								
	5.6	Force de traction en charge/à vide	N	25 900	17 500	35 600	17 500	25 800	18 000	35,500	18,000	25 700	17 000								
	5.7	Performances en rampe en charge/à vide @ 4,8 km/h †	%	18,2	29,6	21,7	29,6	17,0	28,7	20,4	28,7	16,6	27,1								
	5.8	Performances en rampe en charge/à vide @ 1,6 km/h †	%	24,6	29,6	32,8	29,6	23,1	28,7	30,8	28,7	22,0	27,1								
	5.10	Frein de service		Hydraulique		Hydraulique		Hydraulique		Hydraulique		Hydraulique									
MOTEUR	7.1	Constructeur du moteur/type ◈		Kubota 3.6L		Kubota 3.6L		Kubota 3.6L		Kubota 3.6L		Kubota 3.6L									
	7.2	Puissance moteur selon ISO1585	kW	57		57		57		57		57									
	7.3	Régime moteur (tr/mn)	rpm	2 400		2 400		2 400		2 400		2 400									
	7.4	Nombre de cylindres/cylindrée	cm³	4	3 620	4	3 620	4	3 620	4	3 620	4	3 620								
	7.5	Consommation d'énergie selon cycle VDI	l/h (DSL) ou kg/h (LPG)	5,98		6,21		6,05		6,26		6,72									
AUTRE	8.1	Boite de vitesse		Automatique		Automatique		Automatique		Automatique		Automatique									
	8.2	Pression hydraulique de service pour les accessoires	bar	155		155		155		155		155									
	8.3	Débit d'huile hydraulique pour les accessoires	l/min	83,3		83,3		83,3		83,3		83,3									
	8.4	Niveau sonore à l'oreille de l'opérateur sans/avec cabine (Lpaz) ✶	dB (A)	80	80	80	80	80	80	80	80	80	80								
		Niveau sonore (Lwaz) à l'extérieur du chariot (2001/14/CE)	dB	105		105		105		105		105									
	8.5	Type d'axe de remorquage		Axe		Axe		Axe		Axe		Axe									

Les données des spécifications sont basées sur la norme VDI 2198

Équipment et poids:

Les poids (ligne 2.1) sont indiqués sur base des caractéristiques suivantes:
Chariot complet avec mât duplex à levée libre limitée 3 050 mm (H4.0FT) / 2 800 mm (H4.5-5.5FT), tablier standard, fourches de 1 000 mm (H4.0FT) / 1 200 mm (H4.5-5.5FT), levier manuels, toit protecteur et pneus pleins souples sur les roues motrices et directrices.

HYSTER			HYSTER			HYSTER			HYSTER			HYSTER			HYSTER			HYSTER			1.1	CARACTERISTIQUES
H4.5FTS5			H4.5FT6			H4.5FT6			H5.0FT			H5.0FT			H5.5FT			H5.5FT			1.2	
Fortens			Fortens			Fortens			Fortens			Fortens			Fortens			Fortens				
Kubota 3.6L Basic Powershift 2-vitesse			Kubota 3.6L Basic Powershift 1-vitesse			Kubota 3.6L Basic Powershift 2-vitesse			Kubota 3.6L Basic Powershift 1-vitesse			Kubota 3.6L Basic Powershift 2-vitesse			Kubota 3.6L Basic Powershift 1-vitesse			Kubota 3.6L Basic Powershift 2-vitesse				
A tambour ADS			A bain d'huile			A bain d'huile			A bain d'huile			A bain d'huile			A bain d'huile			A bain d'huile				
Diesel			Diesel			Diesel			Diesel			Diesel			Diesel			Diesel			1.3	
Assise			Assise			Assise			Assise			Assise			Assise			Assise			1.4	
4 500			4 500			4 500			5 000			5 000			5 500			5 500			1.5	
500			600			600			600			600			600			600			1.6	
522,1			590			590			590			590			590			590			1.8	
1 830			2 100			2 100			2 100			2 100			2 100			2 100			1.9	
6 630			7 224			7 224			7 523			7 523			7 808			7 808			2.1	POIDS
9 496	1 216		10 596	1 164		10 596	1 164		11 241	1 272		11 241	1 272		11 882	1 370		11 882	1 370		2.2	
2 829	3 801		3 473	3 751		3 473	3 751		3 406	4 117		3 406	4 117		3 335	4 474		3 335	4 474		2.3	
SE			SE			SE			SE			SE			SE			SE			3.1	ROUES ET PNEUS
250 x 15			300 x 15			300 x 15			300 x 15			300 x 15			300 x 15			300 x 15			3.2	
7,00 x 12			28 x 9 - 15			28 x 9 - 15			28 x 9 - 15			28 x 9 - 15			28 x 9 - 15			28 x 9 - 15			3.3	
2X	2		2X	2		2X	2		2X	2		2X	2		2X	2		2X	2		3.5	
1 152			1 150			1 150			1 150			1 150			1 150			1 150			3.6	
1 136			1 136			1 136			1 136			1 136			1 136			1 136			3.7	
6F	10B		6F	10B		6F	10B		6F	10B		6F	10B		6F	10B		6F	10B		4.1	DIMENSIONS
2 215			2 215			2 215			2 215			2 215			2 215			2 215			4.2	
100			100			100			100			100			100			100			4.3	
2 740			2 740			2 740			2 740			2 740			2 740			2 740			4.4	
3 730			3 730			3 730			3 730			3 730			3 730			3 730			4.5	
2 258			2 300			2 300			2 300			2 300			2 300			2 300			4.7	
1 159			1 201			1 201			1 201			1 201			1 201			1 201			4.8	
429			472			472			472			472			472			472			4.12	
4 197			4 456			4 456			4 499			4 499			4 540			4 540			4.19	
2 997			3 256			3 256			3 299			3 299			3 340			3 340			4.20	
1 402	1 485	1 773	1 450	1 575	1 875	1 450	1 577	1 875	1 450	1 575	1 875	1 450	1 575	1 875	1 450	1 575	1 875	1 450	1 575	1 875	4.21	
60 x 150 x 1 200			60 x 150 x 1 200			60 x 150 x 1200			60 x 150 x 1 200			60 x 150 x 1 200			60 x 150 x 1 200			60 x 150 x 1 200			4.22	
IV A			IV A			IV A			IV A			IV A			IV A			IV A			4.23	
1 219			1 219			1 219			1 219			1 219			1 219			1 219			4.24	
194			194			194			194			194			194			194			4.31	
194			237			237			237			237			237			237			4.32	
4 341			4 627			4 627			4 667			4 667			4 705			4 705			4.33	
4 541			4 827			4 827			4 867			4 867			4 905			4 905			4.34	
2 619			2 837			2 837			2 877			2 877			2 915			2 915			4.35	
50			131			131			131			131			131			131			4.3	
24,0	24,5		19,3	19,6		25,3	25,7		19,3	19,6		25,3	25,7		19,3	19,6		25,3	25,7		5.1	PERFORMANCES
0,45	0,49		0,45	0,49		0,45	0,49		0,45	0,49		0,45	0,49		0,45	0,49		0,45	0,49		5.2	
0,51	0,42		0,51	0,42		0,51	0,42		0,51	0,42		0,51	0,42		0,51	0,42		0,51	0,42		5.3	
29 700	17 000		24 000	21 300		28 300	21 300		23 900	20 900		28 100	20 900		23 700	20 600		28 000	20 600		5.5	
35 400	17 000		27 500	21 300		33 400	21 300		27 300	20 900		33 200	20 900		27 200	20 600		33 100	20 600		5.6	
19,0	27,1		15,7	31,5		17,5	31,5		14,6	26,6		16,3	26,6		13,7	27,9		15,3	27,9		5.7	
30,0	27,1		21,6	31,5		25,7	31,5		20,1	29,6		23,9	29,6		18,9	27,9		22,4	27,9		5.8	
Hydraulique			Hydraulique			Hydraulique			Hydraulique			Hydraulique			Hydraulique			Hydraulique			5.10	
Kubota 3.6L			Kubota 3.6L			Kubota 3.6L			Kubota 3.6L			Kubota 3.6L			Kubota 3.6L			Kubota 3.6			7.1	MOTEUR
57			57			57			57			57			57			57			7.2	
2 400			2 400			2 400			2 400			2 400			2 400			2 400			7.3	
4	3 620		4	3 620		4	3 620		4	3 620		4	3 620		4	3 620		4	3 620		7.4	
6,72			7,22			7,06			7,93			7,55			8,63			8,02*			7.5	
Automatique			Automatique			Automatique			Automatique			Automatique			Automatique			Automatique			8.1	AUTRE
155			155			155			155			155			155			155			8.2	
83,3			83,3			83,3			83,3			83,3			83,3			83,3			8.3	
80	80		80	80		80	80		80	80		80	80		80	80		80	80		8.4	
105			105			105			105			105			105			105				
Axe			Axe			Axe			Axe			Axe			Axe			Axe			8.5	

Le moteur Kubota V3600 diesel est disponible uniquement dans les pays utilisant des carburants diesel de catégorie 1, dont la teneur en soufre est supérieure à 500 ppm. Ce moteur n'est pas compatible avec les carburants diesel à basse (< 500 ppm) ou très basse (<15 ppm) teneur en soufre.

Fortens Advance (1-vitesse) **H4.0FT, H4.5FT, H5.0FT, H5.5FT**

CARACTERISTIQUES	1.1	Constructeur		HYSTER		HYSTER		HYSTER		HYSTER		HYSTER	
	1.2	Désignation du modèle		H4.0FT5		H4.0FT5		H4.0FT6		H4.0FT6		H4.5FTS5	
		Modèle - Désignation du constructeur		Fortens Advance		Fortens Advance		Fortens Advance		Fortens Advance		Fortens Advance	
		Moteur/Transmission		Kubota 3.8L DuraMatch		GM 4.3L DuraMatch		Kubota 3.8L DuraMatch		GM 4.3L DuraMatch		Kubota 3.8L DuraMatch	
		Type de freins		A tambour ADS		A tambour ADS		A tambour ADS		A tambour ADS		A tambour ADS	
	1.3	Energie: batterie, diesel, GPL, secteur		Diesel		LPG		Diesel		LPG		Diesel	
	1.4	Conduite: manuelle, accompagnante, debout, assise, préparateur de commande		Assise		Assise		Assise		Assise		Assise	
	1.5	Capacité de charge	Q (kg)	4 000		4 000		4 000		4 000		4 500	
	1.6	Centre de charge	c (mm)	500		500		600		600		500	
	1.8	Porte à faux	x (mm)	522,1		522,1		522,1		522,1		522,1	
	1.9	Empattement	y (mm)	1 830		1 830		1 830		1 830		1 830	
POIDS	2.1	Poids à vide	kg	6 298		6 033		6 672		6 243		6 630	
	2.2	Charge par essieu à vide, avant/arrière	kg	8 849	1 077	8 464	1 198	8 910	1 390	8 999	1 243	9 496	1 216
	2.3	Charge par essieu à vide, avant/arrière	kg	2 923	3 375	2 603	3 429	3 003	3 669	2 561	3 682	2 829	3 801
ROUES ET PNEUS	3.1	Pneus: L = pneumatiques, V = bandages, SE = pneus pleins		SE		SE		SE		SE		SE	
	3.2	Dimensions des roues, avant		250 x 15		250 x 15		250 x 15		250 x 15		250 x 15	
	3.3	Dimensions des roues, arrière		7,00 x 12		7,00 x 12		7,00 x 12		7,00 x 12		7,00 x 12	
	3.5	Nombre de roues, avant/arrière (X = motrice)		2X	2	2X	2	2X	2	2X	2	2X	2
	3.6	Largeur de la voie, avant	b_{10} (mm)	1 152		1 152		1 152		1 152		1 152	
	3.7	Largeur de la voie, arrière	b_{11} (mm)	1 136		1 136		1 136		1 136		1 136	
DIMENSIONS	4.1	Inclinaison du mât, α = avant/β = arrière	degrés	6	10	6	10	6	10	6	10	6	10
	4.2	Hauteur du mât abaissé	h_1 (mm)	2 175		2 175		2 175		2 175		2 215	
	4.3	Levée libre ¶	h_2 (mm)	100		100		100		100		100	
	4.4	Hauteur de levage ¶	h_3 (mm)	3 000		3 000		3 000		3 000		2 740	
	4.5	Hauteur du mât déployé ✦	h_4 (mm)	3 815		3 815		3 815		3 815		3 730	
	4.7	Hauteur du toit protecteur ■	h_6 (mm)	2 258		2 258		2 258		2 258		2 258	
	4.8	Hauteur du siège ○	h_7 (mm)	1 159		1 159		1 159		1 159		1 159	
	4.12	Hauteur de l'axe de remorquage	h_{10} (mm)	429		429		429		429		429	
	4.19	Longueur hors tout	l_1 (mm)	3 945		3 945		4 176		4 176		4 197	
	4.20	Longueur jusqu'à la face avant des fourches	l_2 (mm)	2 945		2 945		2 976		2 976		2 997	
	4.21	Largeur hors tout - standard/voie élargie/avec roues jumellées	b_1/b_2 (mm)	1 402	1 485	1 773	1 402	1 485	1 773	1 402	1 485	1 773	1 402	1 485	1 773	1 402	1 485	1 773
	4.22	Dimensions des fourches	s/e/l (mm)	50 x 120 x 1 000		50 x 120 x 1 000		50 x 120 x 1 200		50 x 120 x 1 200		60 x 150 x 1 200	
	4.23	Tablier porte-fourches selon DIN 15173. Classe A/B		III A		III A		III A		III A		IV A	
	4.24	Largeur tablier porte-fourches ●	b3 (mm)	1 219		1 219		1 219		1 219		1 219	
	4.31	Garde au sol sous le mât, en charge	m_1 (mm)	151		151		150		150		194	
	4.32	Garde au sol au milieu de l'empattement	m_2 (mm)	194		194		194		194		194	
	4.33	Largeur d'allée avec palette 1 000 mm x 1 200 mm de large ◆	Ast (mm)	4 292		4 292		4 321		4 321		4 341	
	4.34	Largeur d'allée avec palette 800 mm x 1 200 mm de long ◆	Ast (mm)	4 492		4 492		4 521		4 521		4 541	
	4.35	Rayon de giration extérieur	W_a (mm)	2 570		2 570		2 599		2 599		2 619	
	4.36	Rayon de giration intérieur	b_{13} (mm)	50		50		50		50		50	
PERFORMANCES	5.1	Vitesse de déplacement en charge/à vide	km/h	19.3	19,8	18,7	19,5	19.3	19,8	18,7	19,5	19.3	19.8
	5.2	Vitesse de levée en charge/à vide	m/sec	0,62	0,63	0,61	0,63	0,62	0,63	0,61	0,63	0,45	0,46
	5.3	Vitesse de descente en charge/à vide	m/sec	0,55	0,47	0,55	0,47	0,55	0,47	0,55	0,47	0,51	0,42
	5.5	Force de traction en charge/à vide @ 1,6 km/h	N	24 400	17 500	24 400	17 500	24 400	18 000	24 400	18 000	24 300	17 000
	5.6	Force de traction en charge/à vide	N	27 500	17 500	27 600	16 800	27 400	18 000	27 500	16 500	27 400	17 000
	5.7	Performances en rampe en charge/à vide @ 4,8 km/h †	%	19,7	29,6	20,9	29,6	18,5	28,7	19,5	28,1	18,0	27,1
	5.8	Performances en rampe en charge/à vide @ 1,6 km/h †	%	26,4	29,6	27,1	29,6	24,8	28,7	25,4	28,1	24,2	27,1
	5.10	Frein de service		Hydraulique		Hydraulique		Hydraulique		Hydraulique		Hydraulique	
MOTEUR	7.1	Constructeur du moteur/type ◈		Kubota 3.8L		GM 4.3L		Kubota 3.8L		GM 4.3L		Kubota 3.8L	
	7.2	Puissance moteur selon ISO1585	kW	55		77		55		77		55	
	7.3	Régime moteur (tr/mn)	rpm	2 200		2 400		2 200		2 400		2 200	
	7.4	Nombre de cylindres/cylindrée	cm^3	4	3 769	6	4 302	4	3 769	6	4 302	4	3 769
	7.5	Consommation d'énergie selon cycle VDI	l/h (DSL) ou kg/h (LPG)	4,01		4,96		4,08		5,02		4,73	
AUTRE	8.1	Boite de vitesse		Automatique		Automatique		Automatique		Automatique		Automatique	
	8.2	Pression hydraulique de service pour les accessoires	bar	155		155		155		155		155	
	8.3	Débit d'huile hydraulique pour les accessoires	l/min	83,3		83,3		83,3		83,3		83,3	
	8.4	Niveau sonore à l'oreille de l'opérateur sans/avec cabine (Lpaz) ✶	dB (A)	79	79	82	80	79	79	82	80	79	79
		Niveau sonore (Lwaz) à l'extérieur du chariot (2001/14/CE)	dB	104		105		104		105		104	
	8.5	Type d'axe de remorquage		Axe		Axe		Axe		Axe		Axe	

Les données des spécifications sont basées sur la norme VDI 2198

Équipment et poids:

Les poids (ligne 2.1) sont indiqués sur base des caractéristiques suivantes:
Chariot complet avec mât duplex à levée libre limitée 3 050 mm (H4.0FT) / 2 800 mm (H4.5-5.5FT), tablier standard, fourches de 1 000 mm (H4.0FT) / 1 200 mm (H4.5-5.5FT), commande hydraulique électrique, toit protecteur et pneus pleins souples sur les roues motrices et directrices.

HYSTER			HYSTER			HYSTER			HYSTER			HYSTER			HYSTER			HYSTER			HYSTER			1.1
H4.5FTS5			H4.5FT6			H4.5FT6			H5.0FT			H5.0FT			H5.5FT			H5.5FT						1.2
Fortens Advance			Fortens Advance			Fortens Advance			Fortens Advance			Fortens Advance			Fortens Advance			Fortens Advance						
GM 4.3L DuraMatch			Kubota 3.8L DuraMatch			GM 4.3L DuraMatch			Kubota 3.8L DuraMatch			GM 4.3L DuraMatch			Kubota 3.8L DuraMatch			GM 4.3L DuraMatch						
A tambour ADS			A bain d'huile			A bain d'huile			A bain d'huile			A bain d'huile			A bain d'huile			A bain d'huile						
LPG			Diesel			LPG			Diesel			LPG			Diesel			LPG						1.3
Assise			Assise			Assise			Assise			Assise			Assise			Assise						1.4
4 500			4 500			4 500			5 000			5 000			5 500			5 500						1.5
500			600			600			600			600			600			600						1.6
522,1			590			590			590			590			590			590						1.8
1 830			2 100			2 100			2 100			2 100			2 100			2 100						1.9
6 368			7 224			6 939			7 523			7 244			7 808			7 529						2.1
9 095	1 356		10 596	1 164		10 265	1 210		11 241	1 272		10 913	1 320		11 882	1 370		11 555	1 417					2.2
2 526	3 842		3 473	3 751		3 152	3 787		3 406	4 117		3 089	4 155		3 335	4 474		3 016	4 513					2.3
SE			SE			SE			SE			SE			SE			SE						3.1
250 x 15			300 x 15			300 x 15			300 x 15			300 x 15			300 x 15			300 x 15						3.2
7,00 x 12			28 x 9 - 15			28 x 9 - 15			28 x 9 - 15			28 x 9 - 15			28 x 9 - 15			28 x 9 - 15						3.3
2X	2		2X	2		2X	2		2X	2		2X	2		2X	2		2X	2					3.5
1 152			1 150			1 150			1 150			1 150			1 150			1 150						3.6
1 136			1 136			1 136			1 136			1 136			1 136			1 136						3.7
6	10		6	10		6	10		6	10		6	10		6	10		6	10					4.1
2 215			2 215			2 215			2 215			2 215			2 215			2 215						4.2
100			100			100			100			100			100			100						4.3
2 740			2 740			2 740			2 740			2 740			2 740			2 740						4.4
3 730			3 730			3 730			3 730			3 730			3 730			3 730						4.5
2 258			2 300			2 300			2 300			2 300			2 300			2 300						4.7
1 159			1 201			1 201			1 201			1 201			1 201			1 201						4.8
429			472			472			472			472			472			472						4.12
4 197			4 456			4 456			4 499			4 499			4 540			4 540						4.19
2 997			3 256			3 256			3 299			3 299			3 340			3 340						4.20
1 402	1 485	1 773	1 450	1 575	1 875	1 450	1 575	1 875	1 450	1 575	1 875	1 450	1 575	1 875	1 450	1 575	1 875	1 450	1 575	1 875				4.21
60 x 150 x 1 200			60 x 150 x 1 200			60 x 150 x 1 200			60 x 150 x 1 200			60 x 150 x 1 200			60 x 150 x 1 200			60 x 150 x 1 200						4.22
IV A			IV A			IV A			IV A			IV A			IV A			IV A						4.23
1 219			1 219			1 219			1 219			1 219			1 219			1 219						4.24
194			194			194			194			194			194			194						4.31
194			237			237			237			237			237			237						4.32
4 341			4 627			4 627			4 667			4 667			4 705			4 705						4.33
4 541			4 827			4 827			4 867			4 867			4 905			4 905						4.34
2 619			2 837			2 837			2 877			2 877			2 915			2 915						4.35
50			131			131			131			131			131			131						4.36
18,7	19,5		18,1	18,4		18,2	18,5		18,1	18,4		18,2	18,5		18,1	18,4		18,2	18,5					5.1
0,48	0,49		0,45	0,46		0,48	0,49		0,45	0,46		0,48	0,49		0,45	0,46		0,48	0,49					5.2
0,51	0,42		0,51	0,42		0,51	0,42		0,51	0,42		0,51	0,42		0,51	0,42		0,51	0,42					5.3
24 300	17 000		25 700	21 300		24 500	21 300		25 600	20 900		24 400	20 900		25 500	20 600		24 200	20 600					5.5
27 500	16 300		29 200	21 300		28 100	20 200		29 100	20 900		28 000	20 000		29 000	20 600		28 000	19 700					5.6
19,0	27,1		17,1	31,5		17,5	31,1		15,9	26,6		16,3	29,4		14,9	27,9		16,5	27,7					5.7
24,8	27,1		23,3	31,5		22,9	31,1		21,7	29,6		21,3	29,4		20,3	27,9		21,7	27,7					5.8
Hydraulique			Hydraulique			Hydraulique			Hydraulique			Hydraulique			Hydraulique			Hydraulique						5.10
GM 4.3L			Kubota 3.8L			GM 4.3L			Kubota 3.8L			GM 4.3L			Kubota 3.8L			GM 4.3L						7.1
77			55			77			55			77			55			77						7.2
2 400			2 200			2 400			2 200			2 400			2 200			2 400						7.3
6	4 302		4	3 769		6	4 302		4	3 769		6	4 302		4	3 769		6	4 302					7.4
5,25			5,21			5,33			5,90			5,54			6,56			5,76						7.5
Automatique			Automatique			Automatique			Automatique			Automatique			Automatique			Automatique						8.1
155			155			155			155			155			155			155						8.2
83,3			83,3			83,3			83,3			83,3			83,3			83,3						8.3
82	80		79	79		82	80		79	79		82	80		79	79		82	80					8.4
105			104			105			104			105			104			105						
Axe			Axe			Axe			Axe			Axe			Axe			Axe						8.5

CARACTERISTIQUES

POIDS

ROUES ET PNEUS

DIMENSIONS

PERFORMANCES

MOTEUR

AUTRE

Fortens Advance (2-vitesse) **H4.0FT, H4.5FT, H5.0FT, H5.5FT**

CARACTERISTIQUES	1.1	Constructeur		HYSTER		HYSTER		HYSTER		HYSTER		HYSTER	
	1.2	Désignation du modèle		H4.0FT5		H4.0FT5		H4.0FT6		H4.0FT6		H4.5FTS5	
		Modèle - Désignation du constructeur		Fortens Advance		Fortens Advance		Fortens Advance		Fortens Advance		Fortens Advance	
		Moteur/Transmission		Kubota 3.8L DuraMatch 2		GM 4.3L DuraMatch 2		Kubota 3.8L DuraMatch 2		GM 4.3L DuraMatch 2		Kubota 3.8L DuraMatch 2	
		Type de freins		A tambour ADS ou A bain d'huile		A tambour ADS ou A bain d'huile		A tambour ADS ou A bain d'huile		A tambour ADS ou A bain d'huile		A tambour ADS or A bain d'huile	
	1.3	Energie: batterie, diesel, GPL, secteur		Diesel		LPG		Diesel		LPG		Diesel	
	1.4	Conduite: manuelle, accompagnante, debout, assise, préparateur de commande		Assise		Assise		Assise		Assise		Assise	
	1.5	Capacité de charge	Q (kg)	4 000		4 000		4 000		4 000		4 500	
	1.6	Centre de charge	c (mm)	500		500		600		600		500	
	1.8	Porte à faux	x (mm)	522,1		522,1		522,1		522,1		522,1	
	1.9	Empattement	y (mm)	1 830		1 830		1 830		1 830		1 830	
POIDS	2.1	Poids à vide	kg	6 298		6 033		6 672		6 243		6 630	
	2.2	Charge par essieu à vide, avant/arrière	kg	8 849	1 077	8 464	1 198	8 910	1 390	8 999	1 243	9 496	1 216
	2.3	Charge par essieu à vide, avant/arrière	kg	2 923	3 375	2 603	3 429	3 003	3 669	2 561	3 682	2 829	3 801
ROUES ET PNEUS	3.1	Pneus: L = pneumatiques, V = bandages, SE = pneus pleins		SE		SE		SE		SE		SE	
	3.2	Dimensions des roues, avant		250 x 15		250 x 15		250 x 15		250 x 15		250 x 15	
	3.3	Dimensions des roues, arrière		7,00 x 12		7,00 x 12		7,00 x 12		7,00 x 12		7,00 x 12	
	3.5	Nombre de roues, avant/arrière (X = motrice)		2X	2	2X	2	2X	2	2X	2	2X	2
	3.6	Largeur de la voie, avant	b_{10} (mm)	1 152		1 152		1 152		1 152		1 152	
	3.7	Largeur de la voie, arrière	b_{11} (mm)	1 136		1 136		1 136		1 136		1 136	
DIMENSIONS	4.1	Inclinaison du mât, α = avant/β = arrière	degrés	6	10	6	10	6	10	6	10	6	10
	4.2	Hauteur du mât abaissé	h_1 (mm)	2 175		2 175		2 175		2 175		2 215	
	4.3	Levée libre ¶	h_2 (mm)	100		100		100		100		100	
	4.4	Hauteur de levage ¶	h_3 (mm)	3 000		3 000		3 000		3 000		2 740	
	4.5	Hauteur du mât déployé ✦	h_4 (mm)	3 815		3 815		3 815		3 815		3 730	
	4.7	Hauteur du toit protecteur ■	h_6 (mm)	2 258		2 258		2 258		2 258		2 258	
	4.8	Hauteur du siège ○	h_7 (mm)	1 159		1 159		1 159		1 159		1 159	
	4.12	Hauteur de l'axe de remorquage	h_{10} (mm)	429		429		429		429		429	
	4.19	Longueur hors tout	l_1 (mm)	3 945		3 945		4 176		4 176		4 197	
	4.20	Longueur jusqu'à la face avant des fourches	l_2 (mm)	2 945		2 945		2 976		2 976		2 997	
	4.21	Largeur hors tout - standard/voie élargie/avec roues jumellées	b_1/b_2 (mm)	1 402	1 485	1 773	1 402	1 485	1 773	1 402	1 485	1 773	1 402	1 485	1 773	1 402	1 485	1 773
	4.22	Dimensions des fourches	s/e/l (mm)	50 x 120 x 1 000		50 x 120 x 1 000		50 x 120 x 1 200		50 x 120 x 1 200		60 x 150 x 1 200	
	4.23	Tablier porte-fourches selon DIN 15173. Classe A/B		III A		III A		III A		III A		IV A	
	4.24	Largeur tablier porte-fourches ●	b3 (mm)	1 219		1 219		1 219		1 219		1 219	
	4.31	Garde au sol sous le mât, en charge	m_1 (mm)	151		151		150		150		194	
	4.32	Garde au sol au milieu de l'empattement	m_2 (mm)	194		194		194		194		194	
	4.33	Largeur d'allée avec palette 1 000 mm x 1 200 mm de large ◆	Ast (mm)	4 292		4 292		4 321		4 321		4 341	
	4.34	Largeur d'allée avec palette 800 mm x 1 200 mm de long ◆	Ast (mm)	4 492		4 492		4 521		4 521		4 541	
	4.35	Rayon de giration extérieur	W_a (mm)	2 570		2 570		2 599		2 599		2 619	
	4.36	Rayon de giration intérieur	b_{13} (mm)	50		50		50		50		50	
PERFORMANCES	5.1	Vitesse de déplacement en charge/à vide	km/h	22.4	22.9	23,3	24,4	22.4	22.9	23,3	24,4	22.4	22.9
	5.2	Vitesse de levée en charge/à vide	m/sec	0,62	0,63	0,61	0,63	0,62	0,63	0,61	0,63	0,45	0,46
	5.3	Vitesse de descente en charge/à vide	m/sec	0,55	0,47	0,55	0,47	0,55	0,47	0,55	0,47	0,51	0,42
	5.5	Force de traction en charge/à vide @ 1,6 km/h	N	32 000	17 500	29 000	17 500	31 900	18 000	28 900	18 000	31 900	17 000
	5.6	Force de traction en charge/à vide	N	37 800	17 500	33 500	16 800	37 700	18 000	33 400	16 500	37 700	17 000
	5.7	Performances en rampe en charge/à vide @ 4,8 km/h †	%	23,8	29,6	23,4	29,6	22,4	28,7	21,8	28,1	21,8	27,1
	5.8	Performances en rampe en charge/à vide @ 1,6 km/h †	%	35,5	29,6	32,7	29,6	33,3	28,7	30,5	28,1	32,4	27,1
	5.10	Frein de service		Hydraulique		Hydraulique		Hydraulique		Hydraulique		Hydraulique	
MOTEUR	7.1	Constructeur du moteur/type ◈		Kubota 3.8L		GM 4.3L		Kubota 3.8L		GM 4.3L		Kubota 3.8L	
	7.2	Puissance moteur selon ISO1585	kW	55		77		55		77		55	
	7.3	Régime moteur (tr/mn)	rpm	2 200		2 400		2 200		2 400		2 200	
	7.4	Nombre de cylindres/cylindrée	cm³	4	3 769	6	4 302	4	3 769	6	4 302	4	3 769
	7.5	Consommation d'énergie selon cycle VDI	l/h (DSL) ou kg/h (LPG)	4,18		5,2		4,23		5,2		4,73	
AUTRE	8.1	Boite de vitesse		Automatique		Automatique		Automatique		Automatique		Automatique	
	8.2	Pression hydraulique de service pour les accessoires	bar	155		155		155		155		155	
	8.3	Débit d'huile hydraulique pour les accessoires	l/min	83,3		83,3		83,3		83,3		83,3	
	8.4	Niveau sonore à l'oreille de l'opérateur sans/avec cabine (Lpaz) ✶	dB (A)	79	79	82	80	79	79	82	80	79	79
		Niveau sonore (Lwaz) à l'extérieur du chariot (2001/14/CE)	dB	104		105		104		105		104	
	8.5	Type d'axe de remorquage		Axe		Axe		Axe		Axe		Axe	

Les données des spécifications sont basées sur la norme VDI 2198

Équipment et poids:

Les poids (ligne 2.1) sont indiqués sur base des caractéristiques suivantes:
Chariot complet avec mât duplex à levée libre limitée 3 050 mm (H4.0FT) / 2 800 mm (H4.5-5.5FT), tablier standard, fourches de 1 000 mm (H4.0FT) / 1 200 mm (H4.5-5.5FT), commande hydraulique électrique, toit protecteur et pneus pleins souples sur les roues motrices et directrices.

HYSTER	HYSTER	HYSTER	HYSTER	HYSTER	HYSTER	HYSTER	1.1	CARACTERISTIQUES
H4.5FTS5	H4.5FT6	H4.5FT6	H5.0FT	H5.0FT	H5.5FT	H5.5FT	1.2	
Fortens Advance	Fortens Advance	Fortens Advance	Fortens Advance	Fortens Advance	Fortens Advance	Fortens Advance		
GM 4.3L DuraMatch 2	Kubota 3.8L DuraMatch 2	GM 4.3L DuraMatch 2	Kubota 3.8L DuraMatch 2	GM 4.3L DuraMatch 2	Kubota 3.8L DuraMatch 2	GM 4.3L DuraMatch 2		
A tambour ADS ou A bain d'huile	A bain d'huile	A bain d'huile	A bain d'huile	A bain d'huile	A bain d'huile	A bain d'huile		
LPG	Diesel	LPG	Diesel	LPG	Diesel	LPG	1.3	
Assise	Assise	Assise	Assise	Assise	Assise	Assise	1.4	
4 500	4 500	4 500	5 000	5 000	5 500	5 500	1.5	
500	600	600	600	600	600	600	1.6	
522,1	590	590	590	590	590	590	1.8	
1 830	2 100	2 100	2 100	2 100	2 100	2 100	1.9	

6 368		7 224		6 939		7 523		7 244		7 808		7 529		2.1	POIDS
9 095	1 356	10 596	1 164	10 265	1 210	11 241	1 272	10 913	1 320	11 882	1 370	11 555	1 417	2.2	
2 526	3 842	3 473	3 751	3 152	3 787	3 406	4 117	3 089	4 155	3 335	4 474	3 016	4 513	2.3	

SE		SE		SE		SE		SE		SE		SE		3.1	ROUES ET PNEUS
250 x 15		300 x 15		300 x 15		300 x 15		300 x 15		300 x 15		300 x 15		3.2	
7,00 x 12		28 x 9 - 15		28 x 9 - 15		28 x 9 - 15		28 x 9 - 15		28 x 9 - 15		28 x 9 - 15		3.3	
2X	2	2X	2	2X	2	2X	2	2X	2	2X	2	2X	2	3.5	
1 152		1 150		1 150		1 150		1 150		1 150		1 150		3.6	
1 136		1 136		1 136		1 136		1 136		1 136		1 136		3.7	

6	10	6	10	6	10	6	10	6	10	6	10	6	10	4.1	DIMENSIONS
2 215		2 215		2 215		2 215		2 215		2 215		2 215		4.2	
100		100		100		100		100		100		100		4.3	
2 740		2 740		2 740		2 740		2 740		2 740		2 740		4.4	
3 730		3 730		3 730		3 730		3 730		3 730		3 730		4.5	
2 258		2 300		2 300		2 300		2 300		2 300		2 300		4.7	
1 159		1 201		1 201		1 201		1 201		1 201		1 201		4.8	
429		472		472		472		472		472		472		4.12	
4 197		4 456		4 456		4 499		4 499		4 540		4 540		4.19	
2 997		3 256		3 256		3 299		3 299		3 340		3 340		4.20	
1 402	1 485 1 773	1 450	1 575 1 875	1 450	1 575 1 875	1 450	1 575 1 875	1 450	1 575 1 875	1 450	1 575 1 875	1 450	1 575 1 875	4.21	
60 x 150 x 1 200		60 x 150 x 1 200		60 x 150 x 1 200		60 x 150 x 1 200		60 x 150 x 1 200		60 x 150 x 1 200		60 x 150 x 1 200		4.22	
IV A		IV A		IV A		IV A		IV A		IV A		IV A		4.23	
1 219		1 219		1 219		1 219		1 219		1 219		1 219		4.24	
194		194		194		194		194		194		194		4.31	
194		237		237		237		237		237		237		4.32	
4 341		4 627		4 627		4 667		4 667		4 705		4 705		4.33	
4 541		4 827		4 827		4 867		4 867		4 905		4 905		4.34	
2 619		2 837		2 837		2 877		2 877		2 915		2 915		4.35	
50		131		131		131		131		131		131		4.36	

23,3	24,4	23.7	24.1	22,7	23,2	23.7	24.1	22,7	23,2	23.7	24.1	22,7	23,2	5.1	PERFORMANCES
0,48	0,49	0,45	0,46	0,48	0,49	0,45	0,46	0,48	0,49	0,45	0,46	0,48	0,49	5.2	
0,51	0,42	0,51	0,42	0,51	0,42	0,51	0,42	0,51	0,42	0,51	0,42	0,51	0,42	5.3	
28 800	17 000	30 300	21 300	29 100	21 300	30 200	20 900	29 000	20 900	30 100	20 600	28 800	20 600	5.5	
33 400	16 300	35 500	21 300	34 100	20 200	35 400	20 900	34 000	20 000	35 200	20 600	34 000	19 700	5.6	
21,8	27,1	19,2	31,5	19,6	31,1	17,8	29,6	18,3	29,4	16,7	27,9	18,6	27,7	5.7	
29,8	27,1	27,7	31,5	27,5	31,1	25,8	29,6	25,5	29,4	24,2	27,9	26,1	27,7	5.8	
Hydraulique		Hydraulique		Hydraulique		Hydraulique		Hydraulique		Hydraulique		Hydraulique		5.10	

GM 4.3L		Kubota 3.8L		GM 4.3L		Kubota 3.8L		GM 4.3L		Kubota 3.8L		GM 4.3L		7.1	MOTEUR
77		55		77		55		77		55		77		7.2	
2 400		2 200		2 400		2 200		2 400		2 200		2 400		7.3	
6	4 302	4	3 769	6	4 302	4	3 769	6	4 302	4	3 769	6	4 302	7.4	
5,5		5,08		5,7		5,57		5,9		6,04		6,20		7.5	

Automatique		Automatique		Automatique		Automatique		Automatique		Automatique		Automatique		8.1	AUTRE
155		155		155		155		155		155		155		8.2	
83,3		83,3		83,3		83,3		83,3		83,3		83,3		8.3	
82	80	79	79	80	80	79	79	80	80	79	79	80	80	8.4	
105		104		105		104		105		104		105			
Axe		Axe		Axe		Axe		Axe		Axe		Axe		8.5	

Fortens Advance+ **H4.0FT, H4.5FT, H5.0FT, H5.5FT**

CARACTERISTIQUES	1.1	Constructeur		HYSTER		HYSTER		HYSTER		HYSTER		HYSTER	
	1.2	Désignation du modèle		H4.0FT5		H4.0FT5		H4.0FT6		H4.0FT6		H4.5FTS5	
		Modèle - Désignation du constructeur		Fortens Advance+		Fortens Advance+		Fortens Advance+		Fortens Advance+		Fortens Advance+	
		Moteur/Transmission		Kubota 3.8L DuraMatch Plus 2		GM 4.3L DuraMatch Plus 2		Kubota 3.8L DuraMatch Plus 2		GM 4.3L DuraMatch Plus 2		Kubota 3.8L DuraMatch Plus 2	
		Type de freins		A bain d'huile		A bain d'huile		A bain d'huile		A bain d'huile		A bain d'huile	
	1.3	Energie: batterie, diesel, GPL, secteur		Diesel		LPG		Diesel		LPG		Diesel	
	1.4	Conduite: manuelle, accompagnante, debout, assise, préparateur de commande		Assise		Assise		Assise		Assise		Assise	
	1.5	Capacité de charge	Q (kg)	4 000		4 000		4 000		4 000		4 500	
	1.6	Centre de charge	c (mm)	500		500		600		600		500	
	1.8	Porte à faux	x (mm)	522,1		522,1		522,1		522,1		522,1	
	1.9	Empattement	y (mm)	1 830		1 830		1 830		1 830		1 830	
POIDS	2.1	Poids à vide	kg	6 298		6 033		6 672		6 243		6 630	
	2.2	Charge par essieu à vide, avant/arrière	kg	8 849	1 077	8 464	1 198	8 910	1 390	8 999	1 243	9 496	1 216
	2.3	Charge par essieu à vide, avant/arrière	kg	2 923	3 375	2 603	3 429	3 003	3 669	2 561	3 682	2 829	3 801
ROUES ET PNEUS	3.1	Pneus: L = pneumatiques, V = bandages, SE = pneus pleins		SE		SE		SE		SE		SE	
	3.2	Dimensions des roues, avant		250 x 15		250 x 15		250 x 15		250 x 15		250 x 15	
	3.3	Dimensions des roues, arrière		7,00 x 12		7,00 x 12		7,00 x 12		7,00 x 12		7,00 x 12	
	3.5	Nombre de roues, avant/arrière (X = motrice)		2X	2	2X	2	2X	2	2X	2	2X	2
	3.6	Largeur de la voie, avant	b_{10} (mm)	1 152		1 152		1 152		1 152		1 152	
	3.7	Largeur de la voie, arrière	b_{11} (mm)	1 136		1 136		1 136		1 136		1 136	
DIMENSIONS	4.1	Inclinaison du mât, α = avant/β = arrière	degrés	6F	10B	6F	10B	6F	10B	6F	10B	6F	10B
	4.2	Hauteur du mât abaissé	h_1 (mm)	2 175		2 175		2 175		2 175		2 215	
	4.3	Levée libre ¶	h_2 (mm)	100		100		100		100		100	
	4.4	Hauteur de levage ¶	h_3 (mm)	3 000		3 000		3 000		3 000		2 740	
	4.5	Hauteur du mât déployé ✦	h_4 (mm)	3 815		3 815		3 815		3 815		3 730	
	4.7	Hauteur du toit protecteur ■	h_6 (mm)	2 258		2 258		2 258		2 258		2 258	
	4.8	Hauteur du siège ○	h_7 (mm)	1 159		1 159		1 159		1 159		1 159	
	4.12	Hauteur de l'axe de remorquage	h_{10} (mm)	429		429		429		429		429	
	4.19	Longueur hors tout	l_1 (mm)	3 945		3 945		4 176		4 176		4 197	
	4.20	Longueur jusqu'à la face avant des fourches	l_2 (mm)	2 945		2 945		2 976		2 976		2 997	
	4.21	Largeur hors tout - standard/voie élargie/avec roues jumellées	b_1/b_2 (mm)	1 402	1 485	1 773	1 402	1 485	1 773	1 402	1 485	1 773	1 402	1 485	1 773	1 402	1 485	1 773
	4.22	Dimensions des fourches	s/e/l (mm)	60 x 150 x 1 200		60 x 150 x 1 200		60 x 150 x 1 200		60 x 150 x 1 200		60 x 150 x 1 200	
	4.23	Tablier porte-fourches selon DIN 15173. Classe A/B		III A		III A		III A		III A		IV A	
	4.24	Largeur tablier porte-fourches ●	b3 (mm)	1 219		1 219		1 219		1 219		1 219	
	4.31	Garde au sol sous le mât, en charge	m_1 (mm)	151		151		150		150		194	
	4.32	Garde au sol au milieu de l'empattement	m_2 (mm)	194		194		194		194		194	
	4.33	Largeur d'allée avec palette 1 000 mm x 1 200 mm de large	Ast (mm)	4 292		4 292		4 321		4 321		4 341	
	4.34	Largeur d'allée avec palette 800 mm x 1 200 mm de long	Ast (mm)	4 492		4 492		4 521		4 521		4 541	
	4.35	Rayon de giration extérieur	W_a (mm)	2 570		2 570		2 599		2 599		2 619	
	4.36	Rayon de giration intérieur	b_{13} (mm)	50		50		50		50		50	
PERFORMANCES	5.1	Vitesse de déplacement en charge/à vide	km/h	21,2	21,6	21,8	22,8	21,2	21,6	21,8	22,8	21,2	21,6
	5.2	Vitesse de levée en charge/à vide	m/sec	0,62	0,63	0,61	0,63	0,62	0,63	0,61	0,63	0,45	0,46
	5.3	Vitesse de descente en charge/à vide	m/sec	0,55	0,47	0,55	0,47	0,55	0,47	0,55	0,47	0,51	0,42
	5.5	Force de traction en charge/à vide @ 1,6 km/h	N	25 800	17 500	29 800	17 500	25 800	18 000	29 800	18 000	25 800	17 000
	5.6	Force de traction en charge/à vide	N	25 800	17 500	44 200	16 800	25 800	18 000	44 100	16 500	25 800	17 000
	5.7	Performances en rampe en charge/à vide @ 4,8 km/h †	%	24,4	29,6	26,4	29,6	22,9	28,7	25,0	28,1	22,4	27,1
	5.8	Performances en rampe en charge/à vide @ 1,6 km/h †	%	28,4	29,6	42,0	29,6	26,4	28,7	39,1	28,1	25,8	27,1
	5.10	Frein de service		Hydraulique		Hydraulique		Hydraulique		Hydraulique		Hydraulique	
MOTEUR	7.1	Constructeur du moteur/type ◈		Kubota 3.8L		GM 4.3L		Kubota 3.8L		GM 4.3L		Kubota 3.8L	
	7.2	Puissance moteur selon ISO1585	kW	55		77		55		77		55	
	7.3	Régime moteur (tr/mn)	rpm	2 200		2 400		2 200		2 400		2 200	
	7.4	Nombre de cylindres/cylindrée	cm³	4	3 769	6	4 302	4	3 769	6	4 302	4	3 769
	7.5	Consommation d'énergie selon cycle VDI	l/h (DSL) ou kg/h (LPG)	TBA		TBA		TBA		TBA		TBA	
AUTRE	8.1	Boite de vitesse		Automatique		Automatique		Automatique		Automatique		Automatique	
	8.2	Pression hydraulique de service pour les accessoires	bar	155		155		155		155		155	
	8.3	Débit d'huile hydraulique pour les accessoires	l/min	83,3		83,3		83,3		83,3		83,3	
	8.4	Niveau sonore à l'oreille de l'opérateur sans/avec cabine (Lpaz) ✶	dB (A)	79	79	82	80	79	79	82	80	79	79
		Niveau sonore (Lwaz) à l'extérieur du chariot (2001/14/CE)	dB	104		105		104		105		104	
	8.5	Type d'axe de remorquage		Axe		Axe		Axe		Axe		Axe	

Les données des spécifications sont basées sur la norme VDI 2198

Équipment et poids:

Les poids (ligne 2.1) sont indiqués sur base des caractéristiques suivantes:
Chariot complet avec mât duplex à levée libre limitée 3 050 mm (H4.0FT) / 2 800 mm (H4.5-5.5FT), tablier standard, fourches de 1 000 mm (H4.0FT) / 1 200 mm (H4.5-5.5FT), commande hydraulique électrique, toit protecteur et pneus pleins souples sur les roues motrices et directrices.

HYSTER			HYSTER			HYSTER			HYSTER			HYSTER			HYSTER			HYSTER			1.1	CARACTERISTIQUES
H4.5FTS5			H4.5FT6			H4.5FT6			H5.0FT			H5.0FT			H5.5FT			H5.5FT			1.2	
Fortens Advance+			Fortens Advance+			Fortens Advance+			Fortens Advance+			Fortens Advance+			Fortens Advance+			Fortens Advance+				
GM 4.3L DuraMatch Plus 2			Kubota 3.8L DuraMatch Plus 2			GM 4.3L DuraMatch Plus 2			Kubota 3.8L DuraMatch Plus 2			GM 4.3L DuraMatch Plus 2			Kubota 3.8L DuraMatch Plus 2			GM 4.3L DuraMatch Plus 2				
A bain d'huile			A bain d'huile			A bain d'huile			A bain d'huile			A bain d'huile			A bain d'huile			A bain d'huile				
LPG			Diesel			LPG			Diesel			LPG			Diesel			LPG			1.3	
Assise			Assise			Assise			Assise			Assise			Assise			Assise			1.4	
4 500			4 500			4 500			5 000			5 000			5 500			5 500			1.5	
500			600			600			600			600			600			600			1.6	
522,1			590			590			590			590			590			590			1.8	
1 830			2 100			2 100			2 100			2 100			2 100			2 100			1.9	
6 368			7 224			6 939			7 523			7 244			7 808			7 529			2.1	POIDS
9 095	1 356		10 596	1 164		10 265	1 210		11 241	1 272		10 913	1 320		11 882	1 370		11 555	1 417		2.2	
2 526	3 842		3 473	3 751		3 152	3 787		3 406	4 117		3 089	4 155		3 335	4 474		3 016	4 513		2.3	
SE			SE			SE			SE			SE			SE			SE			3.1	ROUES ET PNEUS
250 x 15			300 x 15			300 x 15			300 x 15			300 x 15			300 x 15			300 x 15			3.2	
7,00 x 12			28 x 9 - 15			28 x 9 - 15			28 x 9 - 15			28 x 9 - 15			28 x 9 - 15			28 x 9 - 15			3.3	
2X	2		2X	2		2X	2		2X	2		2X	2		2X	2		2X	2		3.5	
1 152			1 150			1 150			1 150			1 150			1 150			1 150			3.6	
1 136			1 136			1 136			1 136			1 136			1 136			1 136			3.7	
6F	10B		6F	10B		6F	10B		6F	10B		6F	10B		6F	10B		6F	10B		4.1	DIMENSIONS
2 215			2 215			2 215			2 215			2 215			2 215			2 215			4.2	
100			100			100			100			100			100			100			4.3	
2 740			2 740			2 740			2 740			2 740			2 740			2 740			4.4	
3 730			3 730			3 730			3 730			3 730			3 730			3 730			4.5	
2 258			2 300			2 300			2 300			2 300			2 300			2 300			4.7	
1 159			1 201			1 201			1 201			1 201			1 201			1 201			4.8	
429			472			472			472			472			472			472			4.12	
4 197			4 456			4 456			4 499			4 499			4 540			4 540			4.19	
2 997			3 256			3 256			3 299			3 299			3 340			3 340			4.20	
1 402	1 485	1 773	1 450	1 575	1 875	1 450	1 575	1 875	1 450	1 575	1 875	1 450	1 575	1 875	1 450	1 575	1 875	1 450	1 575	1 875	4.21	
60 x 150 x 1 200			60 x 150 x 1 200			60 x 150 x 1 200			60 x 150 x 1 200			60 x 150 x 1 200			60 x 150 x 1 200			60 x 150 x 1 200			4.22	
IV A			IV A			IV A			IV A			IV A			IV A			IV A			4.23	
1 219			1 219			1 219			1 219			1 219			1 219			1 219			4.24	
194			194			194			194			194			194			194			4.31	
194			237			237			237			237			237			237			4.32	
4 341			4 627			4 627			4 667			4 667			4 705			4 705			4.33	
4 541			4 827			4 827			4 867			4 867			4 905			4 905			4.34	
2 619			2 837			2 837			2 877			2 877			2 915			2 915			4.35	
50			131			131			131			131			131			131			4.36	
21,8	22,8		21,2	21,7		22,7	23,2		21,2	21,7		22,7	23,2		21,2	21,7		22,7	23,2		5.1	PERFORMANCES
0,48	0,49		0,45	0,46		0,48	0,49		0,45	0,46		0,48	0,49		0,45	0,46		0,48	0,49		5.2	
0,51	0,42		0,51	0,42		0,51	0,42		0,51	0,42		0,51	0,42		0,51	0,42		0,51	0,42		5.3	
29 800	17 000		25 800	17 000		25 800	21 300		25 800	20 900		25 800	20 900		25 800	20 600		25 800	20 600		5.5	
44 100	16 300		25 800	17 000		39 400	20 200		25 800	20 900		39 400	20 000		25 800	20 600		39 400	19 700		5.6	
24,4	27,1		20,1	27,1		21,7	31,1		18,7	29,6		20,1	29,4		17,5	27,9		20,4	27,7		5.7	
38,2	27,1		23,4	27,1		30,1	31,1		21,9	29,6		28,1	29,4		20,6	27,9		28,5	27,7		5.8	
Hydraulique			Hydraulique			Hydraulique			Hydraulique			Hydraulique			Hydraulique			Hydraulique			5.10	
GM 4.3L			Kubota 3.8L			GM 4.3L			Kubota 3.8L			GM 4.3L			Kubota 3.8L			GM 4.3L			7.1	MOTEUR
77			55			77			55			77			55			77			7.2	
2 400			2 200			2 400			2 200			2 400			2 200			2 400			7.3	
6	4 302		4	3 769		6	4 302		4	3 769		6	4 302		4	3 769		6	4 302		7.4	
TBA			TBA			TBA			TBA			TBA			TBA			TBA			7.5	
Automatique			Automatique			Automatique			Automatique			Automatique			Automatique			Automatique			8.1	AUTRE
155			155			155			155			155			155			155			8.2	
83,3			83,3			83,3			83,3			83,3			83,3			83,3			8.3	
82	80		79	79		80	80		79	79		80	80		79	79		80	80		8.4	
105			104			105			104			105			104			105				
Axe			Axe			Axe			Axe			Axe			Axe			Axe			8.5	

Information sur les mâts et les capacités

Mât H4.0FT5/FT6

	Hauteur maximale des fourches (mm)	Inclinaison AR	Hauteur hors tout mât abaissé (mm)	Hauteur hors tout mât déployé (mm)	Levée libre (dessus des fourches /sol en mm)
Duplex à levée libre limitée	**3 050** **3 650** **4 250** **4 950**	10° 10° 10° 6°	2 175 2 475 2 775 3 225	4 300 ❖ 4 900 ❖ 5 500 ❖ 6 200 ❖	150 ▽ 150 ▽ 150 ▽ 150 ▽
Duplex à levée libre	**3 075** **3 675**	10° 10°	2 175 2 475	4 325 ❖ 4 925 ❖	1 355 ▽ 1 655 ▽
Triplex à levée libre	**4 415** **4 950** **5 250** **5 550** **6 000**	6° 6° 6° 6° 6°	2 175 2 375 2 475 2 575 2 775	5 665 ❖ 6 200 ❖ 6 500 ❖ 6 800 ❖ 7 250 ❖	1 355 ▽ 1 555 ▽ 1 655 ▽ 1 755 ▽ 1 955 ▽

Mât H4.5FTS5-H5.5FT

	Hauteur maximale des fourches (mm)	Inclinaison AR	Hauteur hors tout mât abaissé (mm)	Hauteur hors tout mât déployé (mm)	Levée libre (dessus des fourches /sol en mm)
Duplex à levée libre limitée	**2 800** **3 400** **4 000** **4 700** **5 300** **5 900**	10° 10° 10° 6° 6° 6°	2 215 2 515 2 815 3 265 3 665 4 065	4 065 ❖ 4 665 ❖ 5 265 ❖ 5 965 ❖ 6 565 ❖ 7 165 ❖	160 ▽ 160 ▽ 160 ▽ 160 ▽ 160 ▽ 160 ▽
Duplex à levée libre	**2 825** **3 425**	10° 10°	2 215 2 515	4 090 ❖ 4 690 ❖	1 230 ▽ 1 530 ▽
Triplex à levée libre	**4 415** **5 000** **5 300**	6° 6° 6°	2 215 2 515 2 615	5 415 ❖ 6 265 ❖ 6 565 ❖	1 230 ▽ 1 530 ▽ 1 630 ▽

Les chariots élévateurs illustrés dans ce document peuvent comporter des équipements en option. Veuillez contacter votre concessionnaire Hyster pour information.

H4.0FT5-H4.0FT6 - Capacité nominale kg @ 500 mm (a) ou 600 mm (b) centre de charge

Equipé de pneus pleins souples					
	Hauteur maximale des fourches (mm)	Sans déplacement latéral		Sans déplacement latéral	
		H4.0FT5 (a)	H4.0FT6 (b)	H4.0FT5 (a)	H4.0FT6 (b)
Duplex à levée libre limitée	**3 050** **3 650** **4 250** **4 950**	4 000 4 000 4 000 3 890	4 000 4 000 4 000 3 890	4 000 4 000 4 000 3 890	4 000 4 000 4 000 3 890
Duplex à levée libre	**3 075** **3 675**	4 000 4 000	4 000 4 000	4 000 4 000	4 000 4 000
Triplex à levée libre	**4 415** **4 950** **5 250** **5 550** **6 000**	4 000 3 880 3 810 3 730 3 610	4 000 3 880 3 810 3 740 3 620	4 000 3 880 3 810 3 730 3 590	4 000 3 810 3 790 3 710 3 580

H4.0FT5-H4.0FT6 - Capacité nominale kg @ 500 mm (a) ou 600 mm (b) centre de charge

Pneus Michelin radiaux					
	Hauteur maximale des fourches (mm)	Sans déplacement latéral		Sans déplacement latéral	
		H4.0FT5 (a)	H4.0FT6 (b)	H4.0FT5 (a)	H4.0FT6 (b)
Duplex à levée libre limitée	**3 050** **3 650** **4 250** **4 950**	4 000 4 000 4 000 3 880	4 000 4 000 4 000 3 890	4 000 4 000 4 000 3 880	4 000 4 000 4 000 3 890
Duplex à levée libre	**3 075** **3 675**	4 000 4 000	4 000 4 000	4 000 4 000	4 000 4 000
Triplex à levée libre	**4 415** **4 950** **5 250** **5 550** **6 000**	4 000 3 880 ◖ 3 800 ◖ 3 730 ✖ 3 610 ✖	4 000 3 880 ◖ 3 810 ◖ 3 740 ✖ 3 620 ✖	4 000 3 880 ◖ 3 800 ◖ 3 730 ✖ 3 590 ✖	4 000 3 870 ◖ 3 790 ◖ 3 710 ✖ 3 580 ✖

H4.5FTS5-H5.5FT - Capacité nominale kg @ 500 mm (a) ou 600 mm (b) centre de charge

Equipé de pneus pleins souples										
	Hauteur maximale des fourches (mm)	Sans déplacement latéral		Sans déplacement latéral		Hauteur maximale des fourches (mm)	Avec déplacement latéral		Avec déplacement latéral	
		H4.5FTS5 (a)	H4.5FT6 (b)	H5.0FT (b)	H5.5FT (b)		H4.5FTS5 (a)	H4.5FT6 (b)	H5.0FT (b)	H5.5FT (b)
Duplex à levée libre limitée	**2 800** **3 400** **4 000** **4 700** **5 300** **5 900**	4 500 4 500 4 500 4 390 4 240 4 070	4 500 4 500 4 500 4 390 4 250 4 100	5 000 5 000 5 000 4 890 4 740 4 580	5 500 5 500 5 500 5 380 5 230 5 050	**2 800** **3 400** **4 000** **4 700** **5 300** **5 900**	4 500 4 500 4 480 4 340 4 160 3 970	4 500 4 500 4 500 4 390 4 250 4 100	5 000 5 000 5 000 4 890 4 740 4 580	5 500 5 500 5 500 5 380 5 230 5 050
Duplex à levée libre	**2 825** **3 425**	4 500 4 500	4 500 4 500	5 000 5 000	5 500 5 500	**2 825** **3 425**	4 480 4 460	4 500 4 500	5 000 5 000	5 500 5 500
Triplex à levée libre	**4 145** **5 000** **5 300**	4 500 4 300 4 230	4 500 4 310 4 240	5 000 4 800 4 730	5 500 5 290 5 210	**4 145** **5 000** **5 300**	4 420 4 200 4 120	4 500 4 310 4 240	5 000 4 800 4 730	5 500 5 290 5 210

H4.5FTS5-H5.5FT - Capacité nominale kg @ 500 mm (a) ou 600 mm (b) centre de charge

Pneus Michelin radiaux										
	Hauteur maximale des fourches (mm)	Sans déplacement latéral		Sans déplacement latéral		Hauteur maximale des fourches (mm)	Avec déplacement latéral		Avec déplacement latéral	
		H4.5FTS5 (a)	H4.5FT6 (b)	H5.0FT (b)	H5.5FT (b)		H4.5FTS5 (a)	H4.5FT6 (b)	H5.0FT (b)	H5.5FT (b)
Duplex à levée libre limitée	**2 800** **3 400** **4 000** **4 700** **5 300** **5 900**	4 500 4 500 4 500 4 380 4 230 ◖ 4 070 ✖	4 500 4 500 4 500 4 390 4 250 ◖ 4 090 ◖	5 000 5 000 5 000 4 880 4 730 ◖ 4 570 ✖	5 500 5 500 5 500 5 380 ◖ 5 220 ◖ 5 050 ✖	**2 800** **3 400** **4 000** **4 700** **5 300** **5 900**	4 500 4 500 4 480 4 340 4 160 ◖ 3 970 ✖	4 500 4 500 4 500 4 390 4 250 ◖ 4 090 ◖	5 000 5 000 5 000 4 880 4 730 ◖ 4 570 ✖	5 500 5 500 5 500 5 380 ◖ 5 220 ◖ 5 050 ✖
Duplex à levée libre	**2 825** **3 425**	4 500 4 500	4 500 4 500	5 000 5 000	5 500 5 500	**2 825** **3 425**	4 480 4 460	4 500 4 500	5 000 5 000	5 500 5 500
Triplex à levée libre	**4 145** **5 000** **5 300**	4 500 4 270 ◖ 4 220 ✖	4 500 4 310 ◖ 4 240 ◖	5 000 4 800 ◖ 4 730 ✖	5 500 5 290 ◖ 5 210 ✖	**4 145** **5 000** **5 300**	4 420 4 200 ◖ 4 120 ✖	4 500 4 310 ◖ 4 240 ◖	5 000 4 800 ◖ 4 730 ✖	5 500 5 290 ◖ 5 210 ✖

Remarque:

Pour calculer les capacités résiduelles avec des configurations de chariots différentes de celles figurants sur les tables ci-dessus, consultez votre concessionnaire Hyster.

Les capacités nominales indiquées s'appliquent à des chariots équipés : d'un tablier standard ou à déplacement latéral et de fourches d'une longueur nominale. Les mâts au-dessus de la hauteur maximale des fourches indiquée ici sont classés comme des mâts à grande levée qui peuvent suivant la configuration de pneus et de la voie necessiter une reduction de capacité, une inclinaison AR limitée ou une voie élargie.

Dimensions du chariot

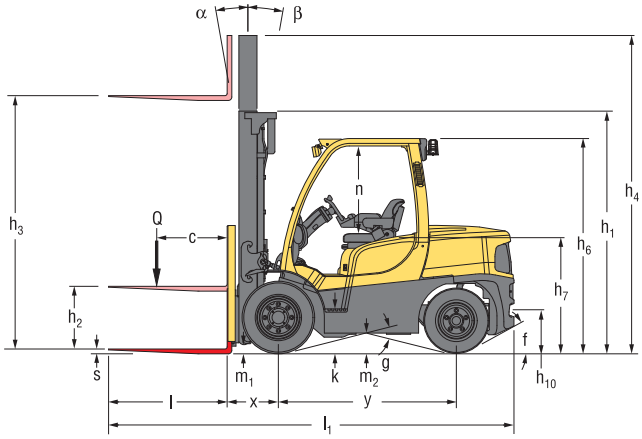

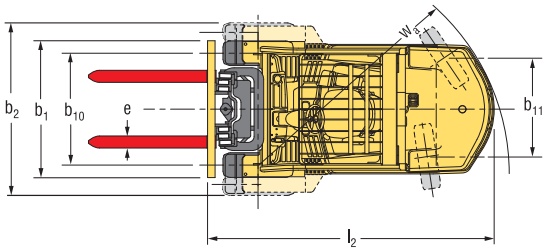

= Centre de gravité du chariot à vide

Ast = W_a + x + l_6 + a (voir lignes 4.33 & 4.34)

a = marge de fonctionnemente

(selon la norme VDI = 200 mm; selon la recommandation BITA = 300 mm)

l_6 = Longueur de la charge

Dimensions (mm)	H4.0FT5	H4.0FT6	H4.5FT5	H4.5FT6	H5.0FT	H5.5FT
f	37%	27.5%	33%	32%	32%	28%
g	28,0°	28,0°	28,0°	30,0°	30,0°	30,0°
k	441	441	441	484	484	484
n	1 062	1 062	1 062	1 062	1 062	1 062

Capacités nominales

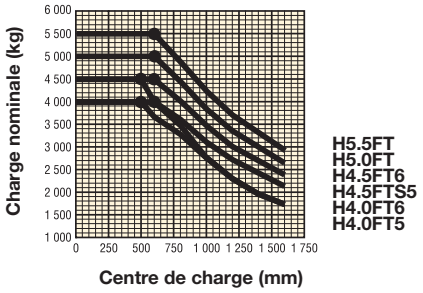

Centre de charge
Distance entre la face avant des fourches et le centre de gravité de la charge

Charge nominale
Pour les mâts verticaux allant jusqu'à 4 250 mm (H4.0FT)
et 4 000 mm (H4.5-5.5FT).

REMARQUE :
Ces spécifications dépendent de l'état du chariot et de ses équipements, ainsi que du site où est utilisé le chariot. Si ces spécifications sont critiques, l'application proposée devra faire l'objet d'une discussion avec votre concessionnaire.

¶ Bas des fourches

✦ Sans dosseret de proctection de charge

■ h_6 sujet à +/- 5 mm de tolérance

○ Siege à suspension total en position comprimée

● Oter 32 mm sans dosseret de protection de charge

◆ La largeur des allées de rayonnage (lignes 4.33 & 4.34) se base sur le calcul prévu par la norme VDI, comme illustré. La British Industrial Truck Association recommande d'ajouter 100 mm à l'encombrement total (dimension a) comme marge de fonctionnement supplémentaire à l'arrière du chariot.

† Les chiffres relatifs à la rampe maximale (lignes 5.7 & 5.8) sont fournis pour comparaison des performances de traction à titre indicatif, mais le véhicule n'est pas destiné à être utilisé sur les pentes indiquées. Suivez les instructions figurant dans le manuel d'exploitation, fonctionnement en pente.

⌑ Variable

◇ Mesurée suivant les cycles de tests et sur la base des indications de poids contenues dans la norme EN 12053

✶ Réduction du niveau sonore de 3dB(A) [pour les modèles Advance et Advance+] avec le mode ECO-eLo enclenché

◈ Le moteur Kubota V3600 diesel est disponible uniquement dans les pays utilisant des carburants diesel de catégorie 1, dont la teneur en soufre est supérieure à 500 ppm.

Le moteur diesel Kubota V3800 3,8 l est équipé d'un système de recirculation des gaz d'échappement refroidis, qui nécessite l'utilisation de carburant basse (< 500 ppm) ou très basse (<15 ppm) teneur en soufre.

Tableaux des mâts:

❖ Avec dosseret de charge

▽ Sans dosseret de charge

◖ Voie élargie ou roues jumellées requises

✖ Roues jumellées requises

Attention
La manutention des charges à grande hauteur exige une attention particulière. Lorsque le tablier et/ou la charge sont levés, la stabilité du chariot est réduite. Il est important que l'inclinaison du mât vers l'avant ou l'arrière soit maintenue à une valeur minimale lorsque la charge est levée. Les opérateurs devront recevoir la formation nécessaire et respecter les instructions figurant dans le Manuel d'utilisation.

La Société Hyster se réserve la droit de modifier ses produits sans préavis.
Certains chariots élévateurs en illustration peuvent présenter des équipements en option.

CE **Sécurité :**
Ce chariot est conforme aux normes européennes en vigueur.

Configuration des chariots

La gamme Fortens™ de Hyster a été conçue pour répondre à un large éventail d'applications et aux objectifs de rentabilité qu'exigent les clients.
Les chariots de la série H4.0-5.5FT sont disponibles en plusieurs configurations, et vous pouvez choisir parmi plusieurs combinaisons de groupe de propulsion pour satisfaire au mieux vos exigences opérationnelles. Chaque configuration offre une meilleure efficacité, une grande fiabilité, des coûts d'exploitation moins élevés et une grande facilité d'entretien.

Modèle/Configuration	**H4.0FT5**			**H4.0FT6**		
DIESEL	**Moteur**	**Transmission**	**Freins**	**Moteur**	**Transmission**	**Freins**
Fortens	Kubota V3600 ⌘	Electronic Powershift 1 ou 2 speed	A tambour	Kubota V3600 ⌘	Electronic Powershift 1 ou 2 speed	A tambour
Fortens Advance	Kubota V3800 ⌖	DuraMatch™ Electronic 1 ou 2 speed	Freins à tambour ADS	Kubota V3800 ⌖	DuraMatch™ Electronic 1 ou 2 speed	Freins à tambour ADS
Fortens Advance	Kubota V3800 ⌖	DuraMatch™ Electronic 2 speed	A bain d'huile	Kubota V3800 ⌖	DuraMatch™ Electronic 2 speed	A bain d'huile
Fortens Advance+	Kubota V3800 ⌖	DuraMatch™ Plus 2 speed	A bain d'huile	Kubota V3800 ⌖	DuraMatch™ Plus 2 speed	A bain d'huile

Modèle/Configuration	**H4.5FTS5**			**H4.5T6**		
DIESEL	**Moteur**	**Transmission**	**Freins**	**Moteur**	**Transmission**	**Freins**
Fortens	Kubota V3600 ⌘	Electronic Powershift 1 ou 2 speed	A tambour	Kubota V3600 ⌘	Electronic Powershift 1 ou 2 speed	A bain d'huile
Fortens Advance	Kubota V3800 ⌖	DuraMatch™ Electronic 1 ou 2 speed	Freins à tambour ADS	Kubota V3800 ⌖	DuraMatch™ Electronic 1 or 2 speed	A bain d'huile
Fortens Advance	Kubota V3800 ⌖	DuraMatch™ Electronic 2 speed	A bain d'huile	-	-	-
Fortens Advance+	Kubota V3800 ⌖	DuraMatch™ Plus 2 speed	A bain d'huile	Kubota V3800 ⌖	DuraMatch™ Plus 2 speed	A bain d'huile

Modèle/Configuration	**H5.0FT**			**H5.5FT**		
DIESEL	**Moteur**	**Transmission**	**Freins**	**Moteur**	**Transmission**	**Freins**
Fortens	Kubota V3600 ⌘	Electronic Powershift 1 ou 2 speed	A bain d'huile	Kubota V3600 ⌘	Electronic Powershift 1 ou 2 speed	A bain d'huile
Fortens Advance	Kubota V3800 ⌖	DuraMatch™ Electronic 1ou 2 speed	A bain d'huile	Kubota V3800 ⌖	DuraMatch™ Electronic 1 ou 2 speed	A bain d'huile
Fortens Advance+	Kubota V3800 ⌖	DuraMatch™ Plus 2 speed	A bain d'huile	Kubota V3800 ⌖	DuraMatch™ Plus 2 speed	A bain d'huile

Modèle/Configuration	**H4.0FT5**			**H4.0FT6**		
LPG	**Moteur**	**Transmission**	**Freins**	**Moteur**	**Transmission**	**Freins**
Fortens Advance	GM 4.3L V6	DuraMatch™ Electronic 1 ou 2 speed	Freins à tambour ADS	GM 4.3L V6	DuraMatch™ Electronic 1 ou 2 speed	Freins à tambour ADS
Fortens Advance	GM 4.3L V6	DuraMatch™ Electronic 2 speed	A bain d'huile	GM 4.3L V6	DuraMatch™ Electronic 2 speed	A bain d'huile
Fortens Advance+	GM 4.3L V6	DuraMatch™ Plus 2 speed	A bain d'huile	GM 4.3L V6	DuraMatch™ Plus 2 speed	A bain d'huile

Modèle/Configuration	**H4.5FTS5**			**H4.5FT6**		
Diesel	**Moteur**	**Transmission**	**Freins**	**Moteur**	**Transmission**	**Freins**
Fortens Advance	GM 4.3L V6	DuraMatch™ Electronic 1 ou 2 speed	Freins à tambour ADS	GM 4.3L V6	DuraMatch™ Electronic 1 ou 2 speed	A bain d'huile
Fortens Advance	GM 4.3L V6	DuraMatch™ Electronic 2 speed	A bain d'huile	-	-	-
Fortens Advance+	GM 4.3L V6	DuraMatch™ Plus 2 speed	A bain d'huile	GM 4.3L V6	DuraMatch™ Plus 2 speed	A bain d'huile

Modèle/Configuration	**H5.0FT**			**H5.5FT**		
Diesel	**Moteur**	**Transmission**	**Freins**	**Moteur**	**Transmission**	**Freins**
Fortens Advance	GM 4.3L V6	DuraMatch™ Electronic 1 ou 2 speed	A bain d'huile	GM 4.3L V6	DuraMatch™ Electronic 1 ou 2 speed	A bain d'huile
Fortens Advance+	GM 4.3L V6	DuraMatch™ Plus 2 speed	A bain d'huile	GM 4.3L V6	DuraMatch™ Plus 2 speed	A bain d'huile

Pour les configurations toutes options, reportez-vous à la liste des tarifs.

REMARQUE
⌘ Le moteur Kubota V3600 diesel est disponible uniquement dans les pays utilisant des carburants diesel de catégorie 1, dont la teneur en soufre est supérieure à 500 ppm.
⌖ Le moteur diesel Kubota V3800 3,8 l est équipé d'un système de recirculation des gaz d'échappement refroidis, qui nécessite l'utilisation de carburant basse (< 500 ppm) ou très basse (<15 ppm) teneur en soufre.

Caractéristiques du chariot

Les modèles Fortens sont équipés du nouveau moteur diesel à commande mécanique Kubota V3600 4 cylindres IDI-T 57 kW à turbocompresseur. Ils sont destinés aux marchés sur lesquels les normes européennes des émissions d'échappements des moteurs diesel ne s'appliquent pas actuellement. Ce moteur est compatible uniquement avec les carburants diesel de catégorie 1, dont la teneur en soufre est supérieure à 500 ppm. Il n'est pas compatible avec les carburants diesel à basse ou très basse teneur en soufre. Ce moteur à commande mécanique est associé à une nouvelle transmission Powershift électronique, proposée avec une ou deux vitesses et des leviers mécaniques montés sur le plastron. Le régime moteur, la température du liquide de refroidissement et la pression d'huile sont contrôlés par le système de gestion du véhicule.

Les modèles Fortens Advance et Advance+ sont équipés du nouveau moteur diesel Kubota V3800 E3 à turbocompresseur qui fournis une puissance de 55.4 kW à 2200 tr/min.

Le nouveau moteur Kubota V3800 est doté d'un système de recirculation des gaz d'échappement refroidi. Il réduit les émissions de NOx en faisant recirculer une partie des gaz d'échappement dans le moteur pour réduire directement la teneur en NOx dans le moteur. Le système de recirculation des gaz d'échappement est autonome et rend tout additif inutile. Il requiert l'utilisation d'un carburant à basse (<500 ppm) ou très basse (<15 ppm) teneur en soufre. Un carburant diesel à plus forte teneur en soufre compromet les performances des émissions d'échappement et endommage les éléments du système de recirculation des gaz. Ce moteur est également doté d'un circuit de carburant à rampe commune haute pression. Il permet de réduire de manière significative le niveau sonore du moteur, tout en offrant une puissance plus réactive et un meilleur rendement énergétique quel que soit le régime moteur.

Le moteur Kubota V3600 est disponible uniquement avec une transmission Powershift électronique standard, proposée avec une ou deux vitesses.

Les modèles Fortens Advance sont équipés de la transmission DuraMatch™ à commande électronique, respectivement à une et deux vitesses, offrant:

- **Système de décélération automatique (ADS)** Il ralentit automatiquement le chariot lorsque la pédale d'accélérateur est relâchée et provoque finalement l'arrêt du chariot, ce qui contribue à prolonger la durée de vie des freins. En outre, cette fonctionnalité permet au cariste de positionner avec précision le chariot élévateur devant une charge. Le système de décélération automatique comporte 10 plages de réglages qui peuvent être paramétrés par un technicien de maintenance depuis l'afficheur tableau de bord. Ces paramètres correspondent à différentes caractéristiques de freinage, de "très progressif" à "agressif", en fonction des besoins de l'application.
- **Inversion maîtrisée du sens de marche.** Le Pacesetter VSM™ commande la transmission et permet des changements du sens de marche tout en douceur. Le VSM diminue l'accélération pour ralentir le moteur, active la décélération automatique pour arrêter le chariot, change automatiquement le sens de marche de la transmission et augmente l'accélération pour faire repartir le chariot élévateur. Le système élimine pratiquement le patinage des pneus et les effets de choc sur la transmission et augmente substantiellement la durée de vie des pneus. Comme pour le système de décélération automatique, un technicien de maintenance peut programmer ce système depuis l'afficheur tableau de bord avec une plage de réglages allant de 1 à 10 en fonction des besoins de l'application.
- **Recul en rampe contrôlé.** Lorsque la pédale de frein ou d'accélérateur est relâchée, la transmission contrôle la vitesse de descente du chariot sur la pente, pour une maîtrise en rampe optimale et une plus grande productivité pour l'opérateur.

Les modèles Fortens Advance+ sont fournis avec la **transmission DuraMatch™ Plus 2**, deux vitesses, à commande électronique et aux fonctionalités étendues. Cette transmission, en plus des caractéristiques mentionnées ci-dessus vous offre:

- **Système de gestion de l'accélérateur.** Il permet à l'opérateur de gérer sa vitesse de translation en fonction de la position de son pied sur la pédale de l'accélérateur. Il est par exemple possible de maintenir une certaine vitesse à la fois sur sol plat et en pente sans avoir besoin d'enfoncer davantage la pédale. Le système compense également le fonctionnement hydraulique et la force de traction.
- **Système de décélération automatique dynamique.** Comme pour la transmission DuraMatch™, l'opérateur peut faire ralentir le chariot sans utiliser le frein. Ce sont les paramètres 1 à 10 du tableau de bord qui déterminent la vitesse de freinage. En outre, grâce au système de gestion de l'accélérateur, il est possible d'ajuster avec précision la vitesse de décélération, en fonction de la rapidité avec laquelle l'opérateur enlève son pied de la pédale de l'accélérateur.
- **Hydraulique à vitesse automatique avec contrôle de l'approche lente automatique.** Lorsque le chariot soulève une charge, le régime du moteur augmente automatiquement afin de fournir la pleine puissance hydraulique. Le Pacesetter VSM™ maintient la vitesse de translation actuelle (ou empêche la translation) jusqu'à ce que l'opérateur change la position de son pied sur l'accélérateur. L'opérateur n'a pas besoin d'actionner l'avance lente, et la productivité augmente grâce à la simplification des actions effectuées par l'opérateur.
- La **première vitesse** offre **une plus grande force de traction** pour une utilisation en rampe.

- La **seconde vitesse** offre une efficacité optimale du moteur dans les applications où de longues distances de déplacement sont fréquentes.

Les transmissions sont compatibles avec le radiateur combi double, le contrepoid à tunnel d'air optimisé, et le ventilateur de type soufflant, afin de garantir le meilleur niveau de refroidissement de l'industrie.

Les freins à bain d'huile offrent des coûts et des temps de maintenace / réparation réduits. Résultat : une plus grande fiabilité et un temps de fonctionnement effectif accru.

Les chariots équipés de freins à bain d'huile sont parfaitement adaptés aux environnements humides, sales ou corrosifs, et assurent des performances de freinage régulières durant leur vie. L'unité étanche, abrite les disques de freins et empêche la pénétration de contaminants ou d'objets pouvant les endommager.

Les groupes moto propulseurs sont commandés, protégés et gérés par le **Pacesetter VSM™** véritable ordinateur industriel embarqué et doté d'un cablâge CANbus.

Ce système permet le réglage et l'optimisation de modes de fonctionnement du chariot et le contrôle des fonctions clés. Il permet des diagnostics rapides et aisés : les temps d'immobilisation dus aux réparations et les remplacements de pièces sont donc minimisés.

Les circuits hydrauliques sont sécurisés : ils sont équipés de joints toriques interdisant les fuites, pour une meilleure fiabilité.

Des capteurs et les interrupteurs à effet Hall, sans mécanisme, équipent les chariots et sont conçus pour tenir au moins la durée de vie du chariot.

Le circuit hydraulique à détection de charge, lorsqu'il est disponible, permet d'accroître l'efficacité opérationnelle, avec une réduction de 15 % de la consommation de carburant en cycle VDI, sans aucune baisse de productivité*. Les pompes à piston à cylindrée variable adaptent le débit et la vitesse de levage en continu aux besoins du cycle d'utilisation. Par conséquent, le moteur alimente les pompes hydrauliques en énergie uniquement lorsque c'est nécessaire. Ainsi, il reste davantage d'énergie pour la conduite. Résultat : une réactivité et une accélération plus rapides, pour une productivité améliorée et une consommation de carburant réduite permettant de diminuer le coût total de fonctionnement.

Le circuit hydraulique à détection de charge présente également un mode ECO-eLo (Efficacité énergétique), qui réduit la vitesse du moteur de 20 % et optimise la gestion de l'accélérateur, afin que le chariot fonctionne de la façon la plus économique qui soit. Cela entraîne une diminution de la consommation de carburant pouvant atteindre 20 %* tout en n'ayant qu'un impact limité sur la productivité générale du chariot, en fonction des conditions de fonctionnement dues à l'application. Le mode ECO-eLo réduit également le niveau sonore jusqu'à 3 dB(A). S'il est nécessaire d'augmenter la cadence de travail ou la productivité, le chariot peut aisément être reprogrammé en mode HiP (Hautes performances) via l'afficheur tableau de bord, avec un accès sécurisé par un mot de passe client unique.

(*Cycle de test de productivité Hyster : Le circuit hydraulique à détection de charge et la fonction ECO-eLo sont uniquement disponibles sur les chariots dotés de mini-leviers TouchPoint et de transmissions DuraMatch).

Le compartiment opérateur offre la meilleure **ergonomie** qui soit, pour un confort maximal et une productivité optimale.

- L'espace opérateur est optimisé, grâce à un nouveau modèle de protège-conducteur et à un espace au sol agrandit.
- L'accès au poste de conduite, facilité par le concept de la prise sur 3 points, s'effectue par une marche d'accès ouverte antidérapante située à seulement 42,5 cm du solt.
- Le nouveau siège entièrement suspendu FLM80, allié à la chaîne cinématique isolée, offre les meilleurs niveaux de vibrations transmises à l'ensemble du corps du marché, à 0,6m/s^2. Ainsi, le confort de travail de l'opérateur est maintenu tout au long de l'équipe, et la pénibilité et les douleurs sont réduites au maximum.
- Le nouvel accoudoir mini-leviers au nouveau design ergonomique offre, en sus des fonctions hydrauliques, un avertisseur sonore et un interrupteur de sens de marche, et qui met toutes les fonctions principales du chariot à portée de la main.
- La poignée arrière, munie d'un bouton d'avertisseur sonore, facilite la conduite en marche arrière.
- Une colonne de direction, réglable à l'infini, un volant de 30 cm de diamètre muni d'une boule de volant, ainsi qu'un siège suspendu, augmentent le confort de l'opérateur.

Le Fortens d' Hyster est le chariot le plus rapide et le plus facile **d'entretien.**

- Un accès total depuis l'avant jusqu'au contrepoids arrière pour la maintenance ainsi que la disposition simplifiée du cablâge électrique et des circuits hydraulique facilitent significativement l'accès aux divers composants. Le temps nécessaire aux réparations et à l'entretien régulier est donc réduit.
- Les systèmes de diagnostiques et de contrôles quotidiens, rapides et identifiés par des codes de couleur, peuvent être gérés via l'afficheur du tableau de bord.
- L'intervalle de remplacement du liquide de refroidissement du moteur et de l'huile hydraulique est de 4 000 heures, contribuant ainsi à la réduction des temps d'immobilisation.

Des Partenaires Puissants, des Chariots Solides, pour les Applications et les Utilisateurs Exigents, Partout dans le Monde.

Hyster propose une gamme complète de matériels de magasinage, de chariots élévateurs à contrepoids thermiques et électriques, de gros chariots pour la manutention de conteneurs ainsi qu'une série de Reachstackers.

Hyster se veut bien plus qu'un fournisseur de chariots élévateurs. Notre objectif est d'offrir un partenariat global permettant de répondre à tout l'éventail des questions de manutention.

Que vous ayez besoin de conseils de professionnels sur la gestion de votre parc, d'une assistance maintenance parfaitement qualifiée ou de pièces détachées qui vous soient livrées avec fiabilité, vous pouvez compter sur Hyster.

Notre réseau de concessionnaires - des experts parfaitement formés - vous assure une assistance réactive, dans votre zone géographique. Ils peuvent vous proposer des solutions financières rentables et mettre en place des programmes de maintenance bien gérés, au meilleur rapport qualité/prix. Notre société s'occupe de vos besoins en manutention pour que, de votre côté, vous puissiez vous consacrer à la réussite de votre entreprise.

Hyster Europe
Flagship House, Reading Road North, Fleet, Hants GU51 4WD, Angleterre.
Tel: +44 (0) 1252 810261

www.hyster.eu **infoeurope@hyster.com** **/HysterEurope** **@HysterEurope** **/HysterEurope**

HYSTER, et FORTENS sont des marques déposées dans l'Union européenne et sur certains autres territoires.
MONOTROL est une marque déposée et DURAMATCH et sont des marques aux États-Unis et sur certains autres territoires.
Les produits Hyster peuvent faire l'objet de modifications sans préavis. Les chariots illustrés peuvent être dotés d'équipements en option

Form no: 901055/9. Imprimé en Angleterre. TLC/03/12.

Une division de NACCO Materials Handling Limited.